Columpio Maxi nido

COLUMPIO MAXI NIDO PARA PAVIMENTO ELÁSTICO
COTAS / CIMENTACIÓN / ZONA DE SEGURIDAD

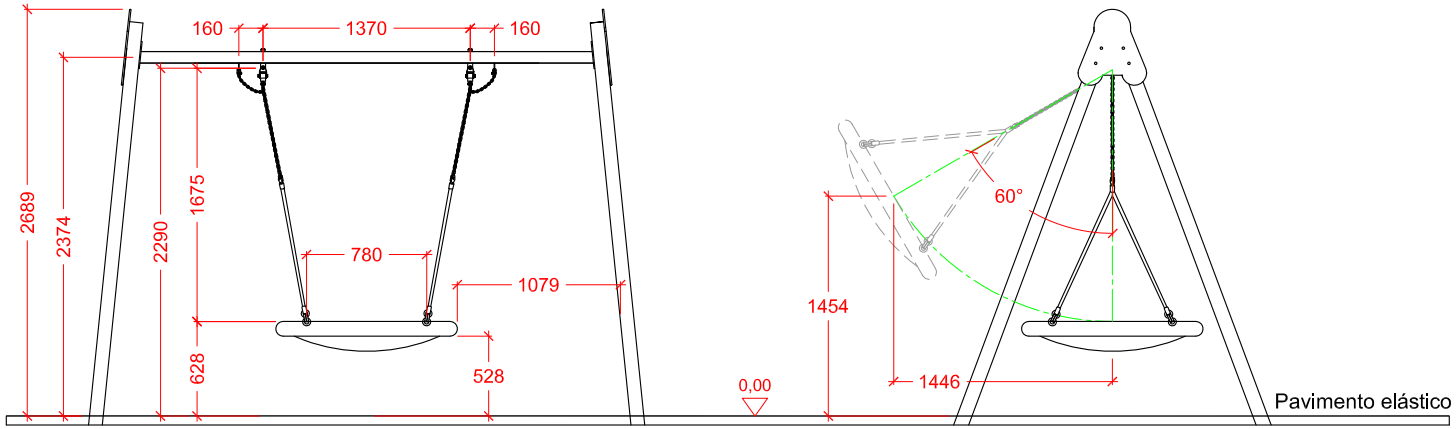

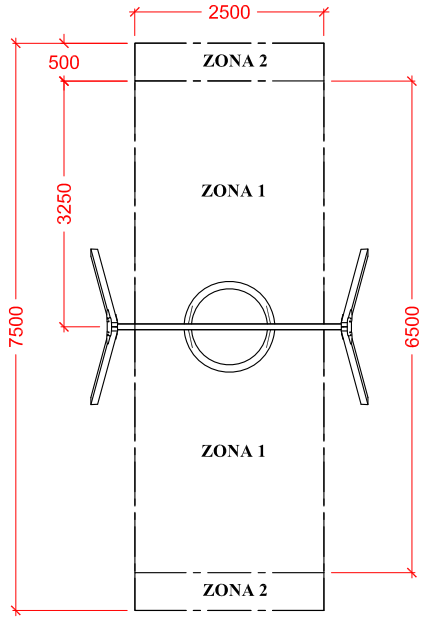

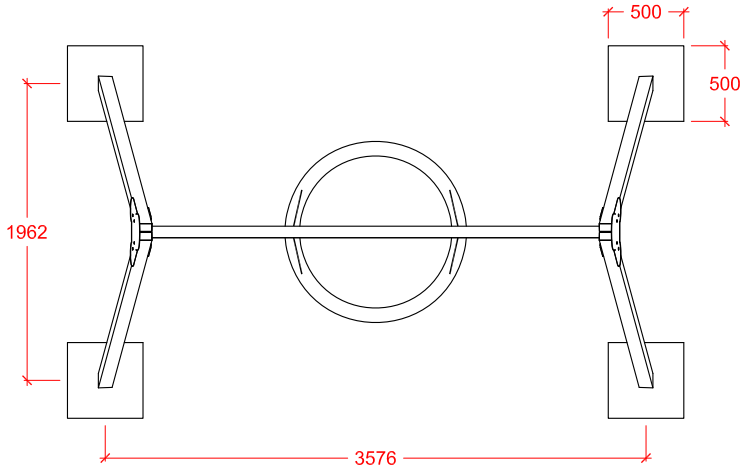

DETALLE CIMENTACIÓN

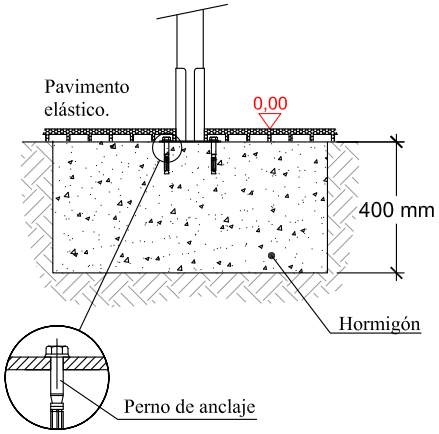

Cimentación válida para pavimento elástico (EN1176-1).

ZONA 1:
Zona de seguridad mínima, válida para pavimento elástico (EN-1176-1) con HIC 1000 para una altura máxima de caída libre de 1,46 m.

ZONA 2:
Área libre de obstáculos. No es necesario pavimento elástico.

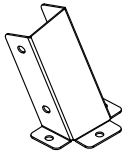

80250 Anclaje suelo columpio

Edad de uso recomendada: Para niños a partir de 3 años.
Superficie max. necesaria (incluida zona de seguridad): 18,75 m2.
Dimensiones max. del juego: Largo: 3,67 m; Alto: 2,69 m; Ancho: 2,06 m.
Altura de caída libre: 1,46 m.
Masa total de la pieza más grande: 3,00 x 0,32 x 0,18 m. Tubo larguero.
Peso total de la pieza más pesada: 33 Kg.
Peso total del juego: ?? Kg.

Equipamientos para entorno urbano	Columpio Maxi Nido - CAUCHO		
	FECHA	PLANO Nº	ESCALA
	20-02-18	1	1/50
	CÓDIGO: 80128		

Columpio Maxi Nido

COLUMPIO MAXI NIDO PARA MATERIAL SIN COHESIÓN
COTAS / CIMENTACIÓN / ZONA DE SEGURIDAD

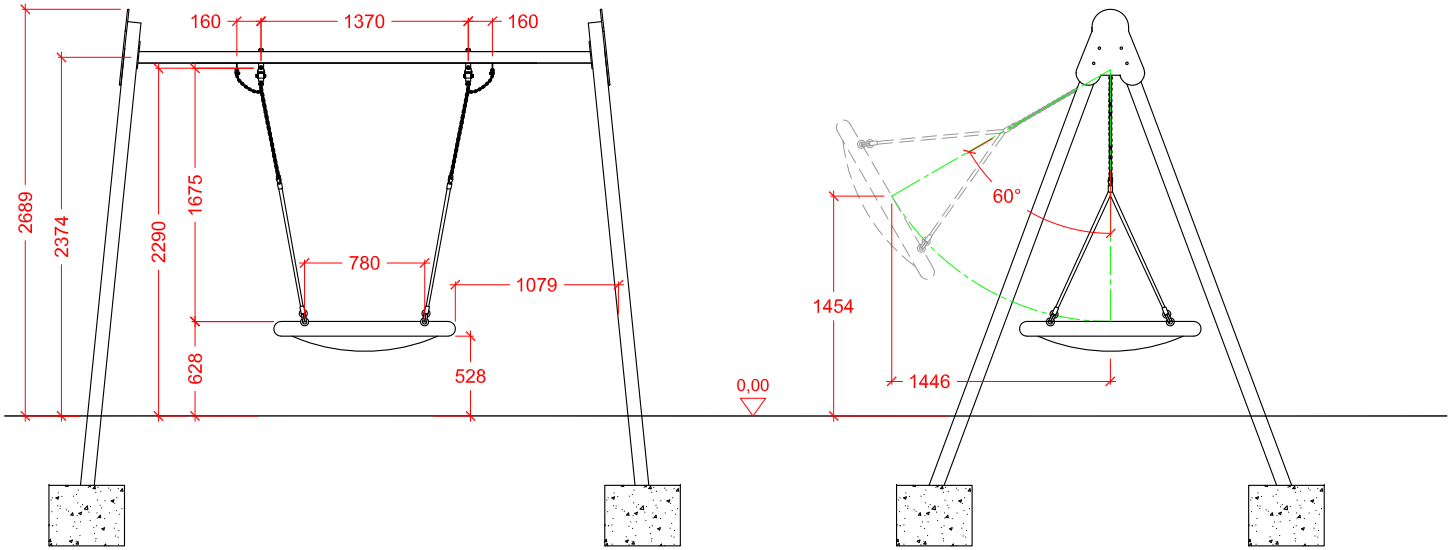

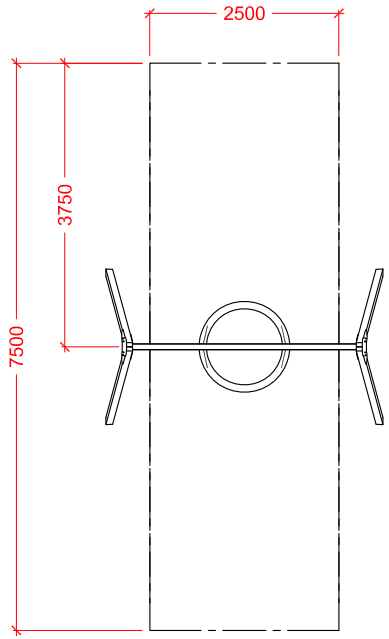

Zona de seguridad válida para material sin cohesión (EN1176-1).

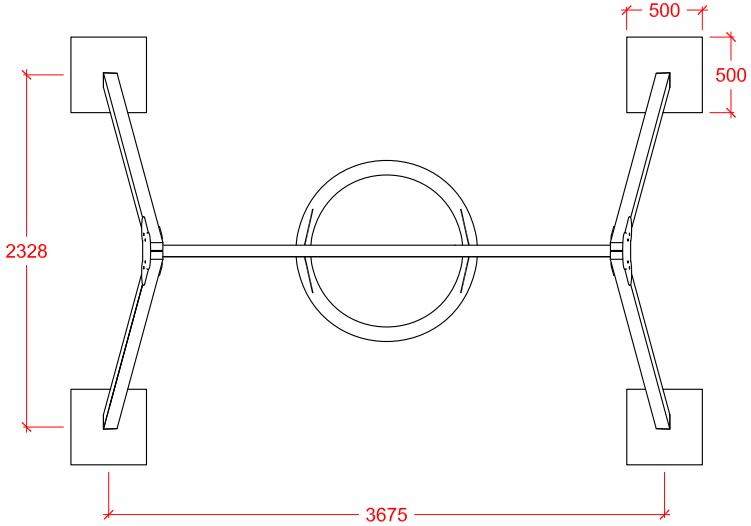

DETALLE CIMENTACIÓN

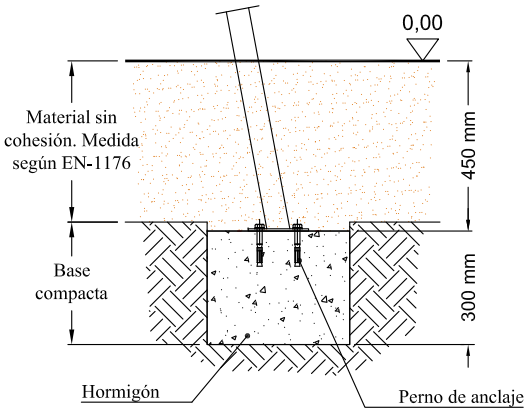

Cimentación válida para material sin cohesión (por ejemplo arena) EN1176-1.

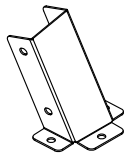

80250 Anclaje suelo columpio

Edad de uso recomendada: Para niños a partir de 3 años.
Superficie max. necesaria (incluida zona de seguridad): 18,75 m2.
Dimensiones max. del juego: Largo: 3,67 m; Alto: 2,69 m; Ancho: 2,06 m.
Altura de caída libre: 1,46 m.
Masa total de la pieza más grande: 3,00 x 0,32 x 0,18 m. Tubo larguero.
Peso total de la pieza más pesada: 33 Kg.
Peso total del juego: ?? Kg.

Equipamientos para entorno urbano	Columpio Maxi Nido - ARENERO		
	FECHA	PLANO Nº	ESCALA
	20-02-18	1	1/50
	CÓDIGO: 80128		