DESPIECE / MONTAJE

Sube y Baja Bravo
2m / 2 plazas

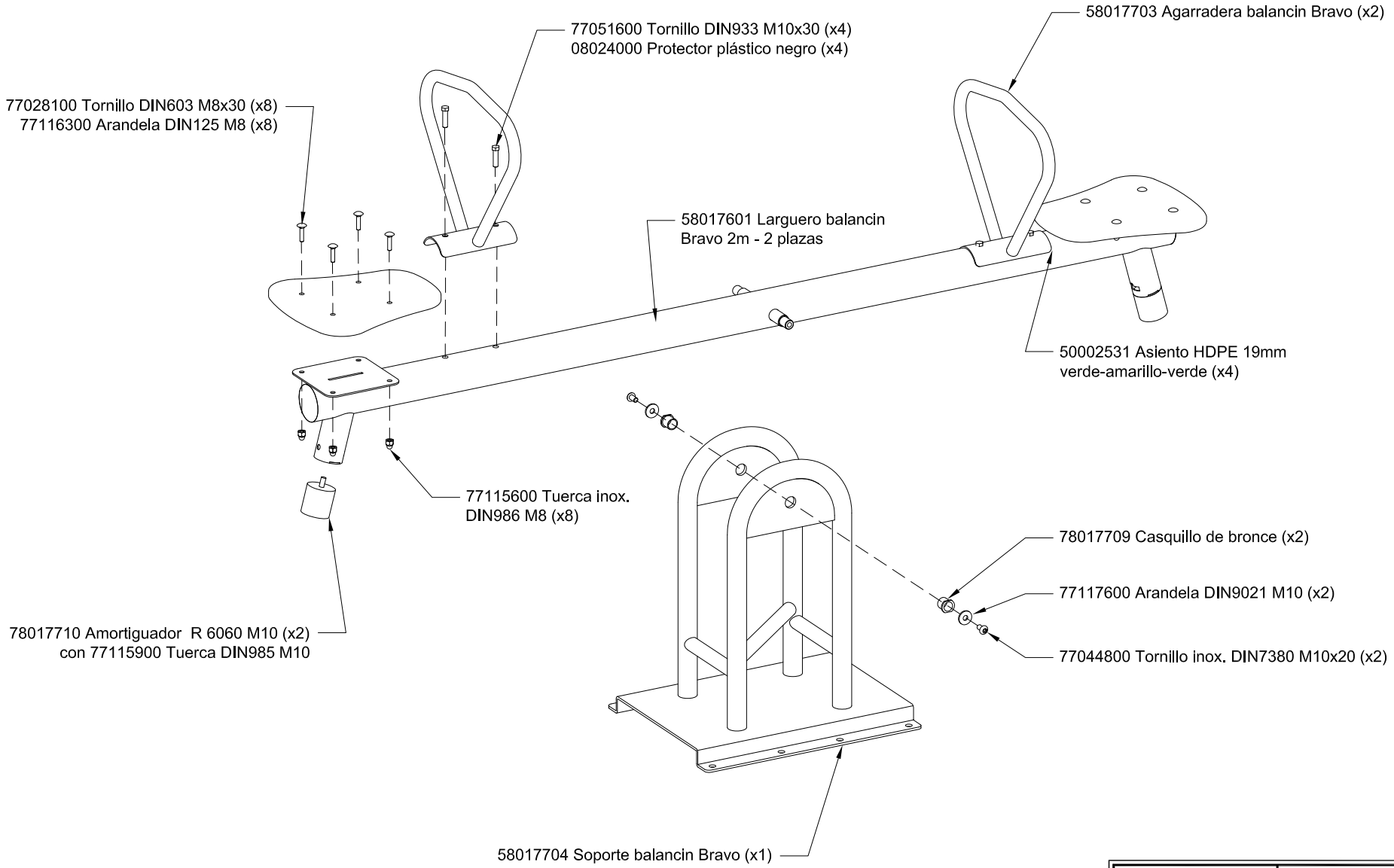

Equipamientos para entorno urbano	Sube y Baja Bravo 2m/2 plazas		
	FECHA	PLANO Nº	ESCALA
	10-03-16	1	Ajustado
	COD.: 80176		