Columpio Bravo Master plano

COLUMPIO BRAVO MASTER PLANO PARA PAVIMENTO ELÁSTICO
COTAS / CIMENTACIÓN / ZONA DE SEGURIDAD

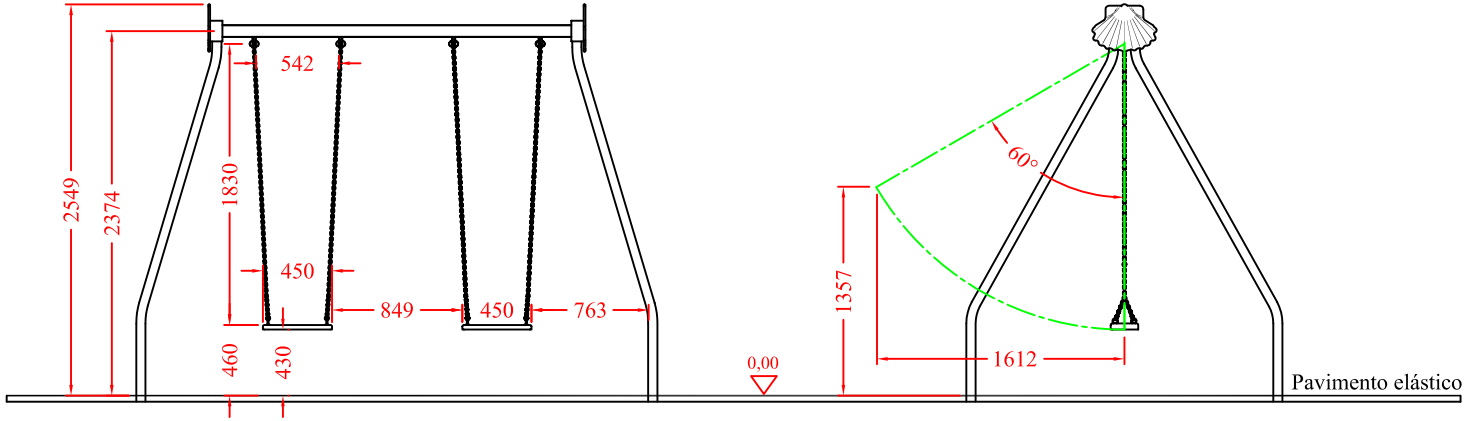

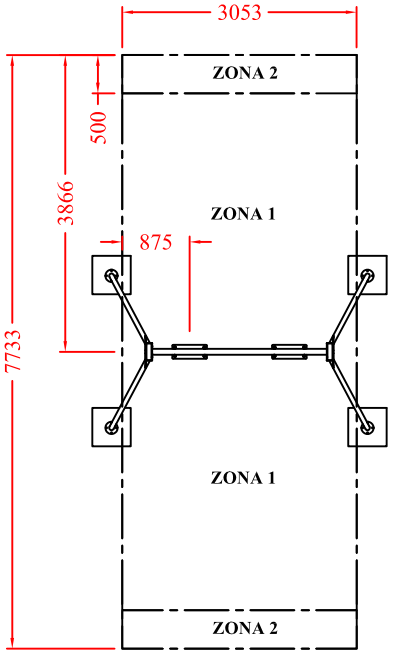

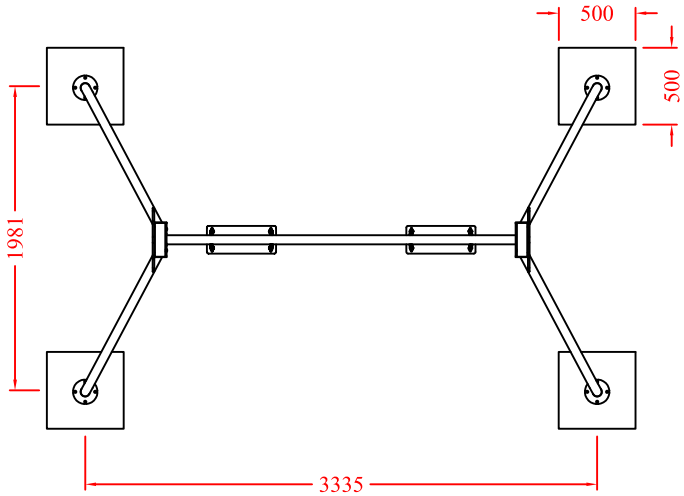

DETALLE CIMENTACIÓN

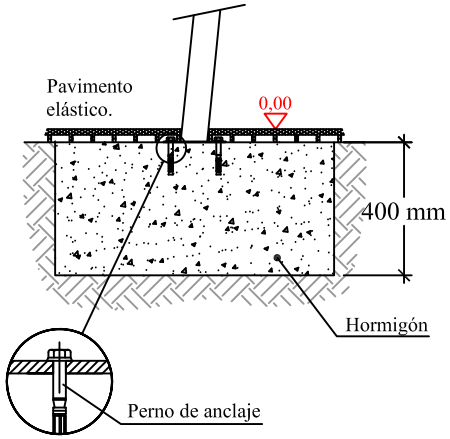

Cimentación válida para pavimento elástico (EN1176-1).

ZONA 1:
Zona de seguridad mínima, válida para pavimento elástico (EN-1176-1) con HIC 1000 para una altura máxima de caída libre de 1,37 m.

ZONA 2:
Área libre de obstáculos. No es necesario pavimento elástico.

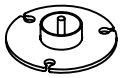

"08018100 Anclaje"

Edad de uso recomendada: Para niños a partir de 2 años.
Superficie max. necesaria (incluida zona de seguridad): 23,61 m2.
Dimensiones max. del juego: Largo: 3,394 m; Alto: 2,549 m; Ancho: 2,041 m.
Altura de caida libre: 1,37 m.
Masa total de la pieza más grande: 2412 x 211 x 178 mm. Tubo larguero.
Peso total de la pieza más pesada: 33 Kg.
Peso total del juego: 62 Kg.

Equipamientos para entorno urbano	Columpio Bravo Master plano caucho		
	FECHA	PLANO Nº	ESCALA
	30-06-15	1	1/40
	COD.: 80183		

Columpio Bravo Master plano

COLUMPIO BRAVO MASTER PLANO PARA MATERIAL SIN COHESIÓN
COTAS / CIMENTACIÓN / ZONA DE SEGURIDAD

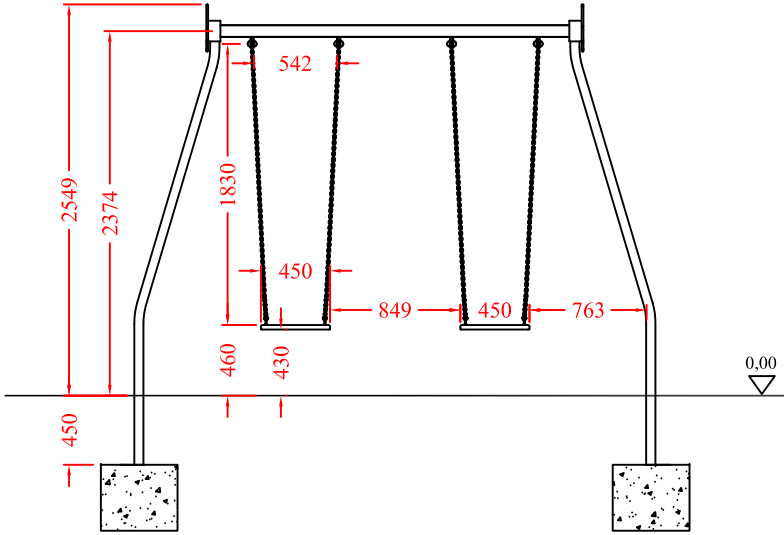

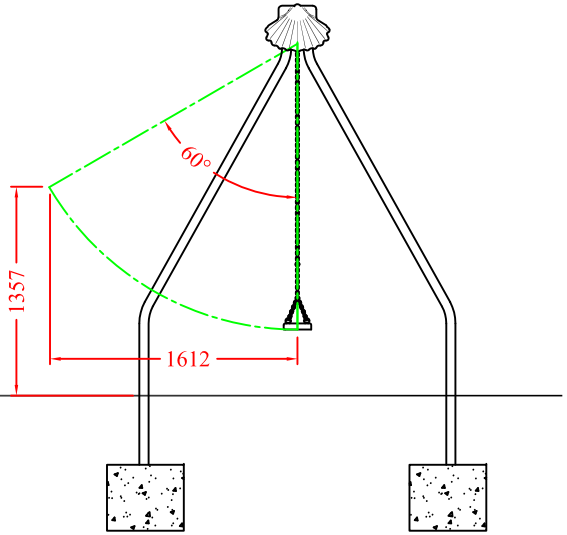

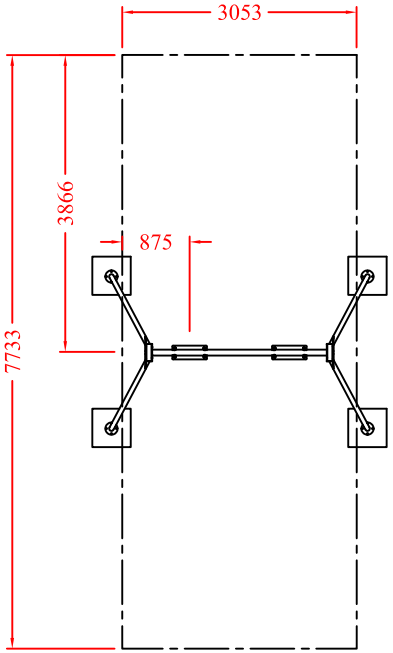

Zona de seguridad válida para material sin cohesión (EN1176-1).

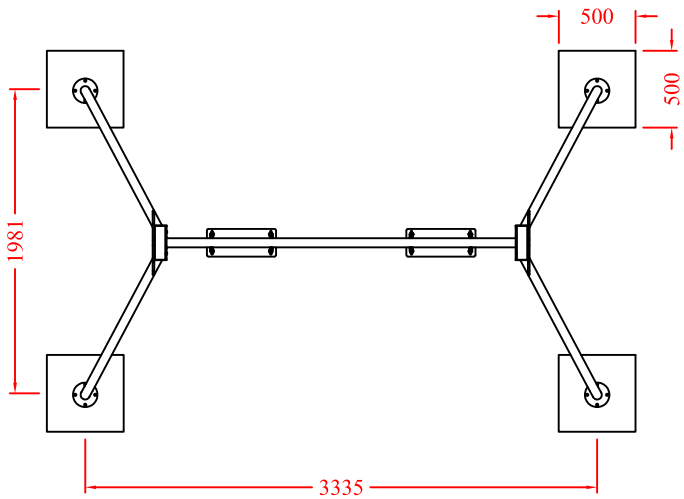

DETALLE CIMENTACIÓN

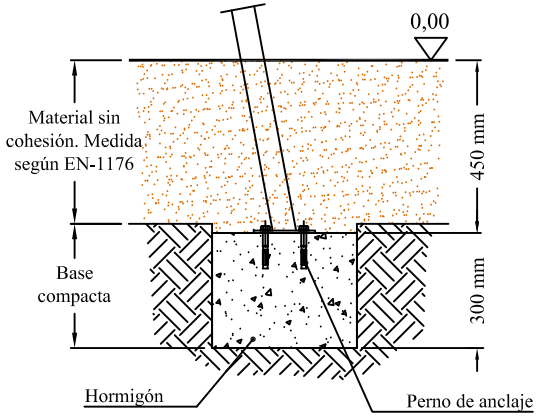

Cimentación válida para material sin cohesión (EN1176-1).

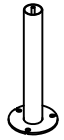

"08018200 Anclaje arenero"

Edad de uso recomendada: Para niños a partir de 2 años.
Superficie max. necesaria (incluida zona de seguridad): 23,61 m2.
Dimensiones max. del juego: Largo: 3,394 m; Alto: 2,549 m; Ancho: 2,041 m.
Altura de caida libre: 1,37 m.
Masa total de la pieza más grande: 2412 x 211 x 178 mm. Tubo larguero.
Peso total de la pieza más pesada: 33 Kg.
Peso total del juego: 62 Kg.

Equipamientos para entorno urbano	**Columpio Bravo Master plano** arenero		
	FECHA	PLANO Nº	ESCALA
	30-06-15	1	1/40
	COD.: 80183		