COLUMPIO PITIUSA CUNA PARA PAVIMENTO ELÁSTICO
COTAS / CIMENTACIÓN / ZONA DE SEGURIDAD

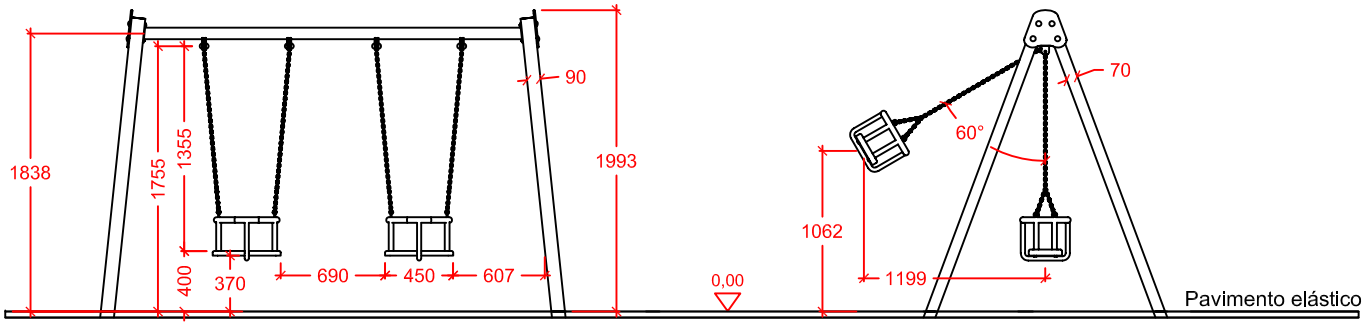

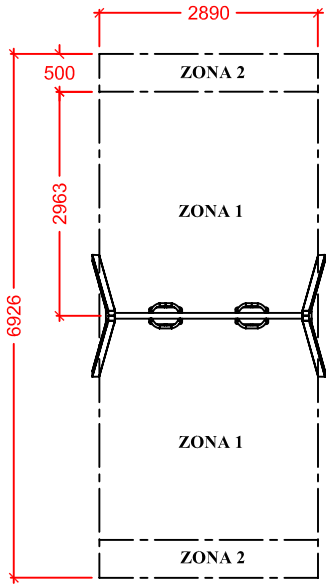

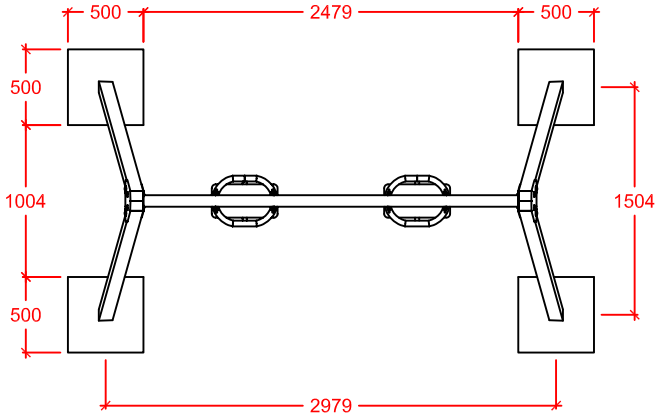

DETALLE CIMENTACIÓN

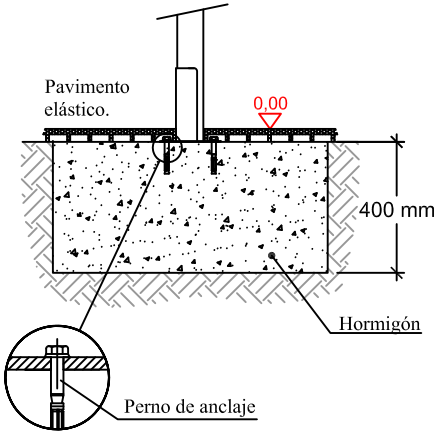

Cimentación válida para pavimento elástico (por ejemplo arena) EN1176-1.

ZONA 1:
Zona de seguridad mínima, válida para pavimento elástico (EN-1176-1) con HIC 1000 para una altura máxima de caída libre de 1,062 m.

ZONA 2:
Área libre de obstáculos. No es necesario pavimento elástico.

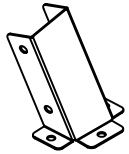

80250 Anclaje suelo columpio

Edad de uso recomendada: Para niños a partir de 1 año.
Superficie max. necesaria (incluida zona de seguridad): 20,01 m2.
Dimensiones max. del juego: Largo: 3,07 m; Alto: 1,99 m; Ancho: 1,61 m.
Altura de caída libre: 1,062 m.
Masa total de la pieza más grande: 0,22x0,13x2,50 m. Tubo larguero.
Peso total de la pieza más pesada: 18 Kg.
Peso total del juego: 75 Kg.

Equipamientos para entorno urbano	Columpio Pitiusa cuna - Caucho		
	FECHA	PLANO Nº	ESCALA
	26-03-18	1	1/50
	CÓDIGO: 80646		

COLUMPIO PITIUSA CUNA PARA MATERIAL SIN COHESIÓN
COTAS / CIMENTACIÓN / ZONA DE SEGURIDAD

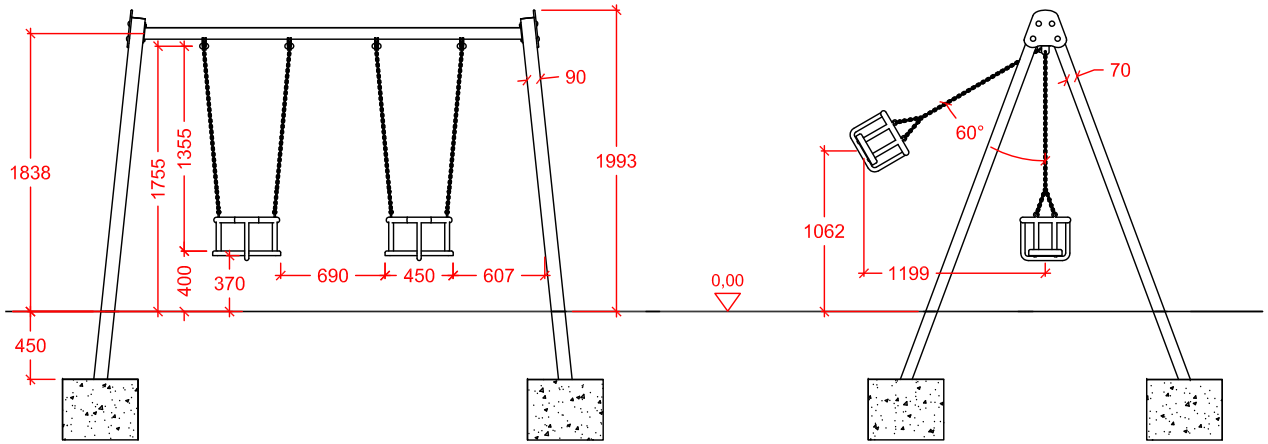

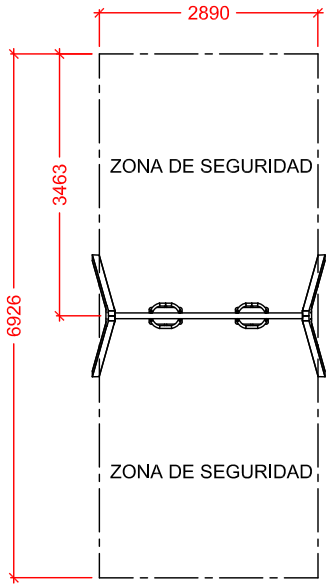

Zona de seguridad válida para material sin cohesión (EN1176-1).

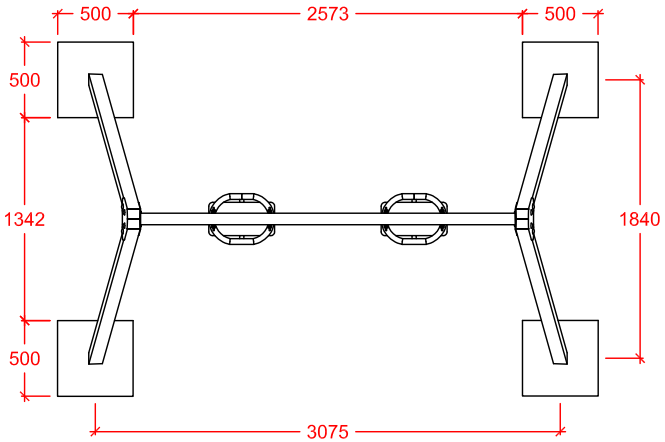

DETALLE CIMENTACIÓN

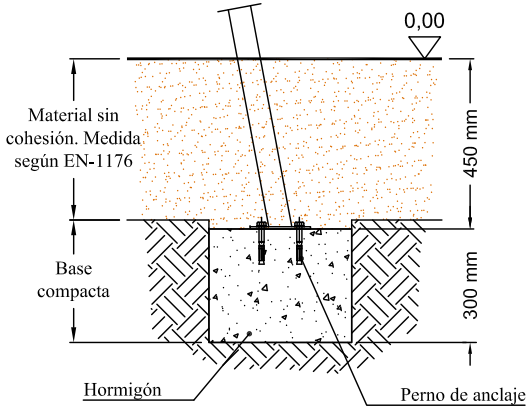

Cimentación válida para material sin cohesión (por ejemplo arena) EN1176-1.

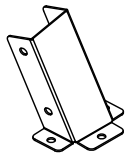

80250 Anclaje suelo columpio

Edad de uso recomendada: Para niños a partir de 1 año.
Superficie max. necesaria (incluida zona de seguridad): 20,01 m2.
Dimensiones max. del juego: Largo: 3,07 m; Alto: 1,99 m; Ancho: 1,61 m.
Altura de caída libre: 1,062 m.
Masa total de la pieza más grande: 0,22x0,13x2,50 m. Tubo larguero.
Peso total de la pieza más pesada: 18 Kg.
Peso total del juego: 75 Kg.

Equipamientos para entorno urbano	Columpio Pitiusa cuna - Arenero		
	FECHA	PLANO Nº	ESCALA
	26-03-18	1	1/50
	CÓDIGO: 80646		