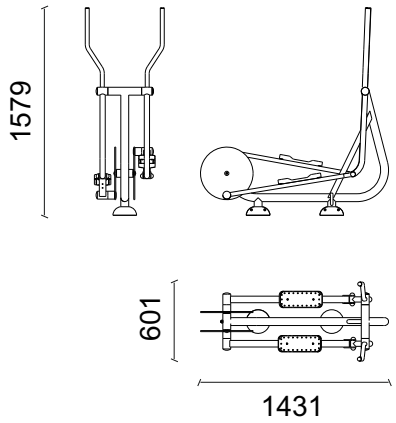

Descripción:
Producto fabricado con aceros estructurales de gran resistencia, recubiertos con imprimación y pintura de poliéster al horno. Los mecanismos están formados por ejes cincados y rodamientos autolubricados. Todo ello le confiere una especial cualidad para su uso al aire libre y espacios públicos.

Medidas: 1431x601x1579 mm. Zona de movimiento: 4431x3601 mm. Peso aproximado: 44 kg.

Función:
Refuerzo de la musculatura abdominal y lumbar, mejorando la flexibilidad y agilidad de la columna vertebral y articulación de cadera. Bueno para mejorar la figura.

Modo de uso:
Subido en los estribos y sujetandose de las manillas, mueva las piernas en sentido de marcha, como si estuviera caminando.

Advertencia:
Equipo destinado únicamente a jóvenes y adultos o a personas que midan más de 1,4 m de altura.
Antes de usar este equipo, tenga en cuenta su aptitud desde el punto de vista médico.
Evite el esfuerzo excesivo durante el uso del equipo.