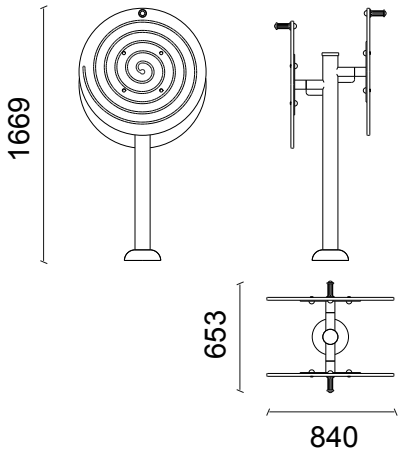

Descripción:
Producto fabricado con aceros estructurales de gran resistencia, recubiertos con imprimación y pintura de poliéster al horno. Los mecanismos están formados por ejes cincados y rodamientos autolubricados. Todo ello le confiere una especial cualidad para su uso al aire libre y espacios públicos.

Medidas: 840x653x1669 mm. Zona de movimiento: 3840x3653 mm. Peso aproximado: 45 kg.

Función:
Desarrollo y refuerzo de los miembros superiores y en especial los hombros, mejorando la coordinación del cuerpo.
Especialmente indicado en la rehabilitación de los hombros.

Modo de uso:
Mirando a la rueda, sujete las manillas, girando la rueda en sentido de las agujas del reloj y luego al contrario. Repita el mismo ejercicio de espaladas a la rueda.
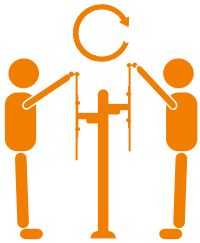
Advertencia:
Equipo destinado únicamente a jóvenes y adultos o a personas que midan más de 1,4 m de altura.
Antes de usar este equipo, tenga en cuenta su aptitud desde el punto de vista médico.
Evite el esfuerzo excesivo durante el uso del equipo.