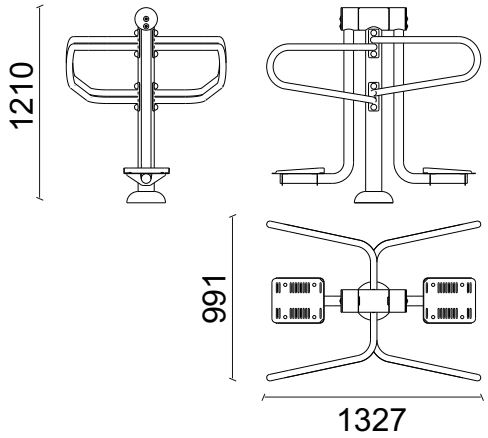

Descripción:
Producto fabricado con aceros estructurales de gran resistencia, recubiertos con imprimación y pintura de poliéster al horno. Los mecanismos están formados por ejes cincados y rodamientos autolubricados. Todo ello le confiere una especial cualidad para su uso al aire libre y espacios públicos.

Medidas: 1327x991x1210 mm. Zona de movimiento: 4327x3986 mm.
Peso aproximado: 53 kg.

Función:
Refuerza la musculatura de la cintura y mejora la flexibilidad y coordinación del cuerpo. Recomendado para personas de todas las edades. Ejercita la columna y la cadera.

Modo de uso:
Agarre las asas con ambas manos, coloque sus pies sobre el pedal y realice movimientos oscilantes de un lado a otro, sin realizar grandes amplitudes en el balanceo.

Advertencia:
Equipo destinado únicamente a jóvenes y adultos o a personas que midan más de 1,4 m de altura.
Antes de usar este equipo, tenga en cuenta su aptitud desde el punto de vista médico.
Evite el esfuerzo excesivo durante el uso del equipo.