COTAS

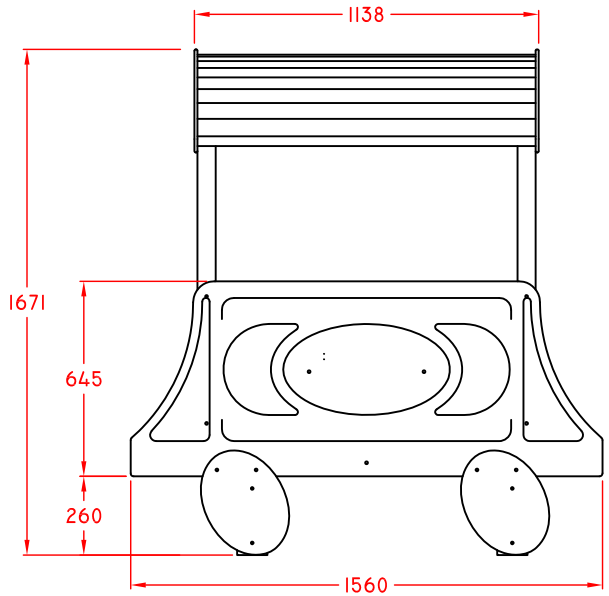

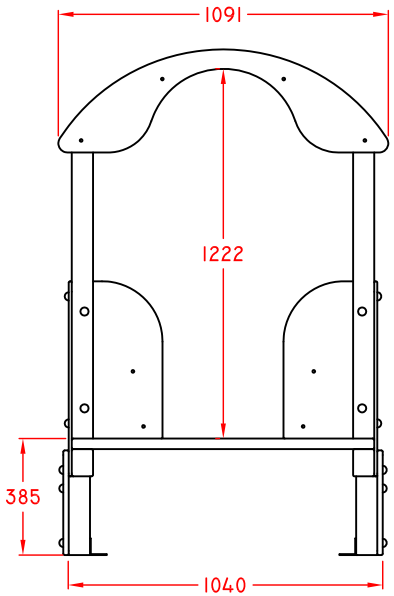

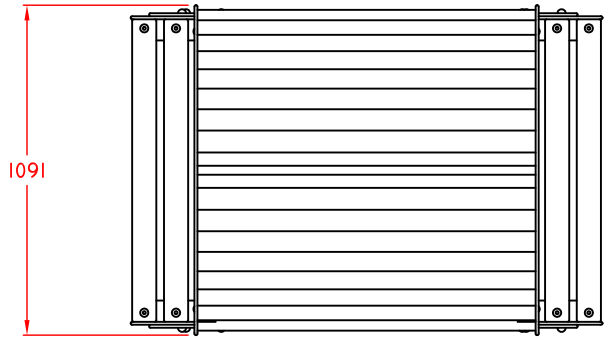

Edad de uso recomendada: Para niños de entre 1 a 8 años.
Espacio de caída: Se recomienda un espacio libre de 1,5 m alrededor.
Dimensiones: Largo: 1,560 m; Alto: 1,671 m; Ancho: 1,091 m.
Altura de caída libre: ≤ 0,40 m.
Peso total del juego: 107 Kg.

CAP00401A

Equipamientos para entorno urbano	VAGÓN CON TECHO HDPE		
	FECHA	PLANO Nº	ESCALA
	12-01-2017	1	1/25
	CÓDIGO: 81102		

PLANO SOLERA DE APOYO

¡ATENCIÓN!
En el caso de instalar el juego con material no cohesionado (arena), los bordes de la solera deben quedar debajo del juego para evitar que queden expuestos. (UNE-EN 1176-1)

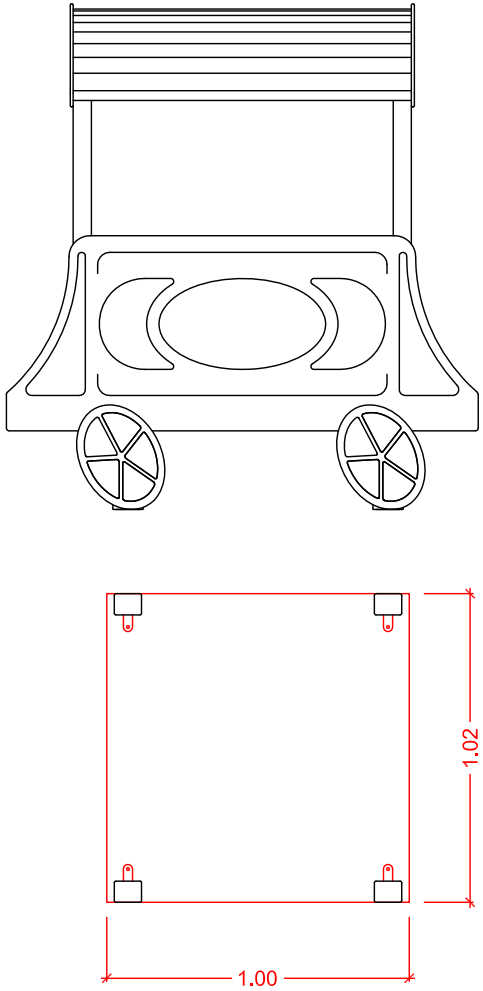

Espesor solera: 15 cm

Equipamientos para entorno urbano	Solera Vagón con techo		
	FECHA	PLANO Nº	ESCALA
	24-06-14	1	1/25
	Juego Infantil		