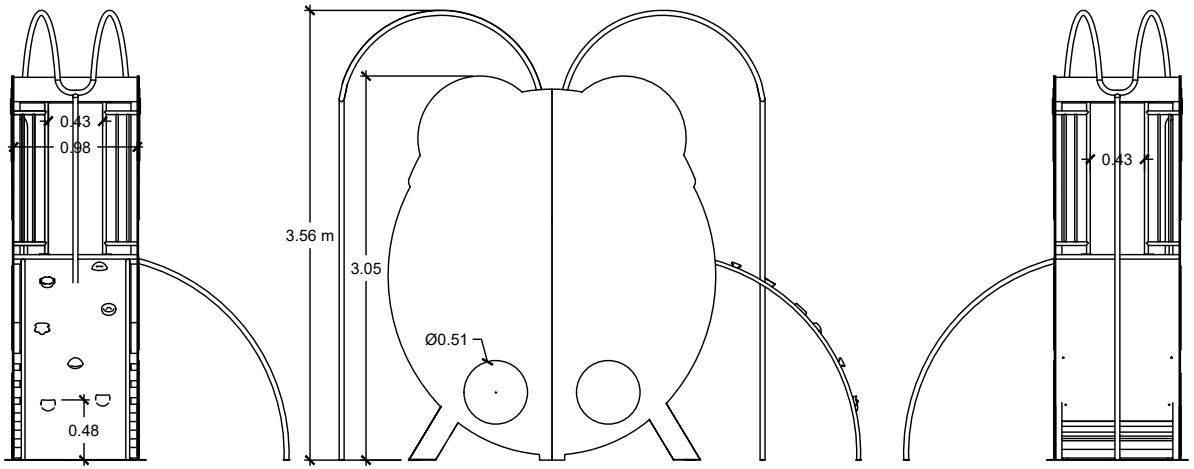

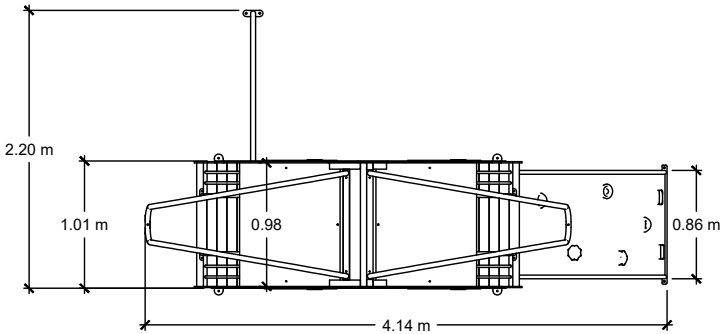

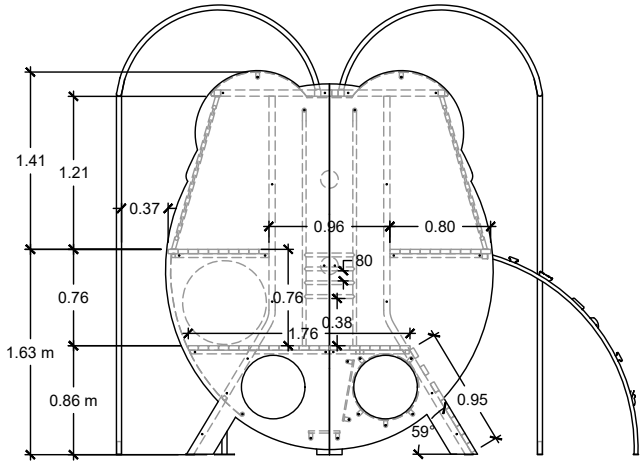

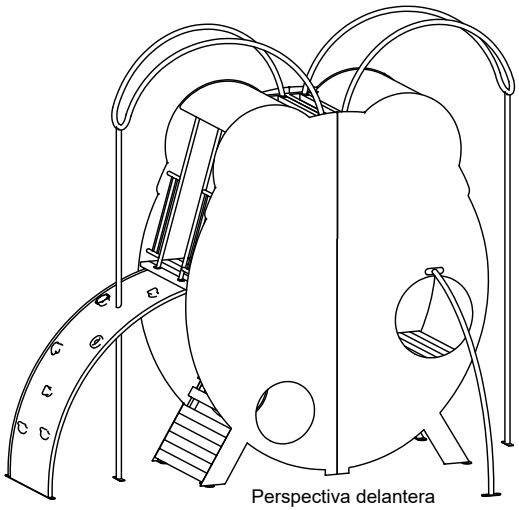

Perspectiva delantera

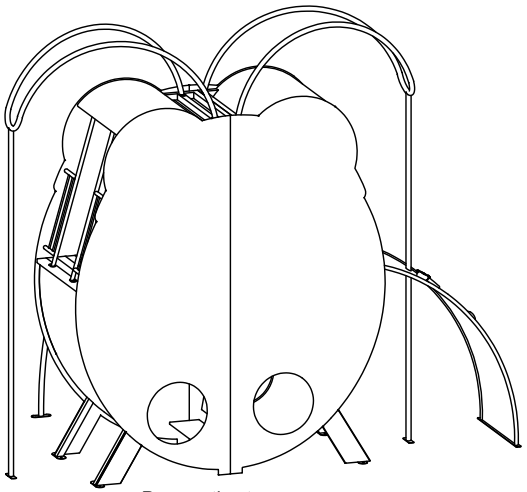

Perspectiva trasera

Edad de uso recomendada: Para niños de 2 a 10 años.
Superficie zona de seguridad: 5,38 x 7,31 m
Dimensiones max. del juego: 4,14 x 2,20 x 3,56 m
Altura de caída libre: 1,63 m
Medida de la pieza más grande: 1,30 x 1,01 x 3,04 m
Peso total de la pieza más pesada: 270 Kg
Peso total del juego: 550 Kg

Equipamientos para entorno urbano	MARIQUITA		
	FECHA	PLANO Nº	ESCALA
	25/09/23	1	1/60
	CÓDIGO: 81221		

ZONA DE SEGURIDAD Y CIMENTACION CON SOLERA DE HORMIGÓN PARA PAVIMENTO ELÁSTICO (LOSA O SIMILAR) (EN1176-1)

Mod. "Mariquita"

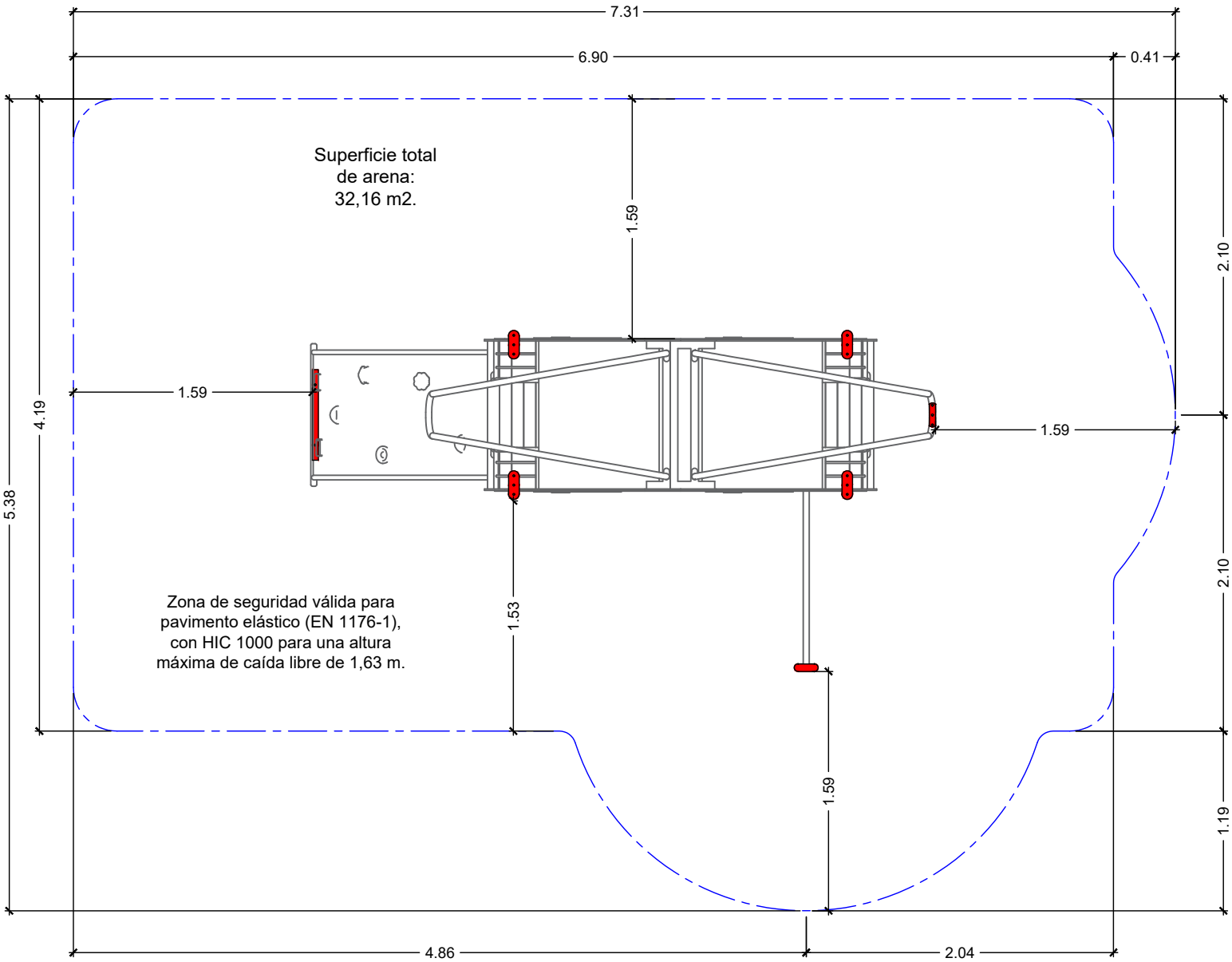

DETALLE CIMENTACIÓN

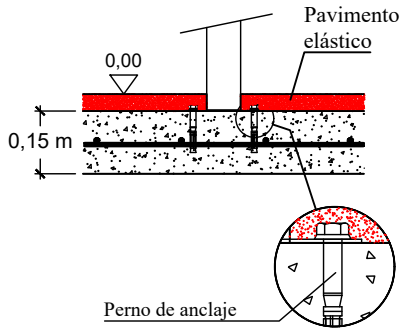

Solera de hormigón HM-20 de 15 cm de espesor en toda la zona de seguridad. Colocación de mallazo 20x20 cm ø6 mm y terminación fratasado mecánico.

CAP00401A

Equipamientos para entorno urbano	MARIQUITA - Cimentación caucho		
	FECHA	PLANO Nº	ESCALA
	29-01-19	1	1/40
	CÓDIGO: 81221		

ZONA DE SEGURIDAD Y CIMENTACIÓN PARA ARENERO O SIMILAR (EN1176-1)

Mod. "Mariquita"

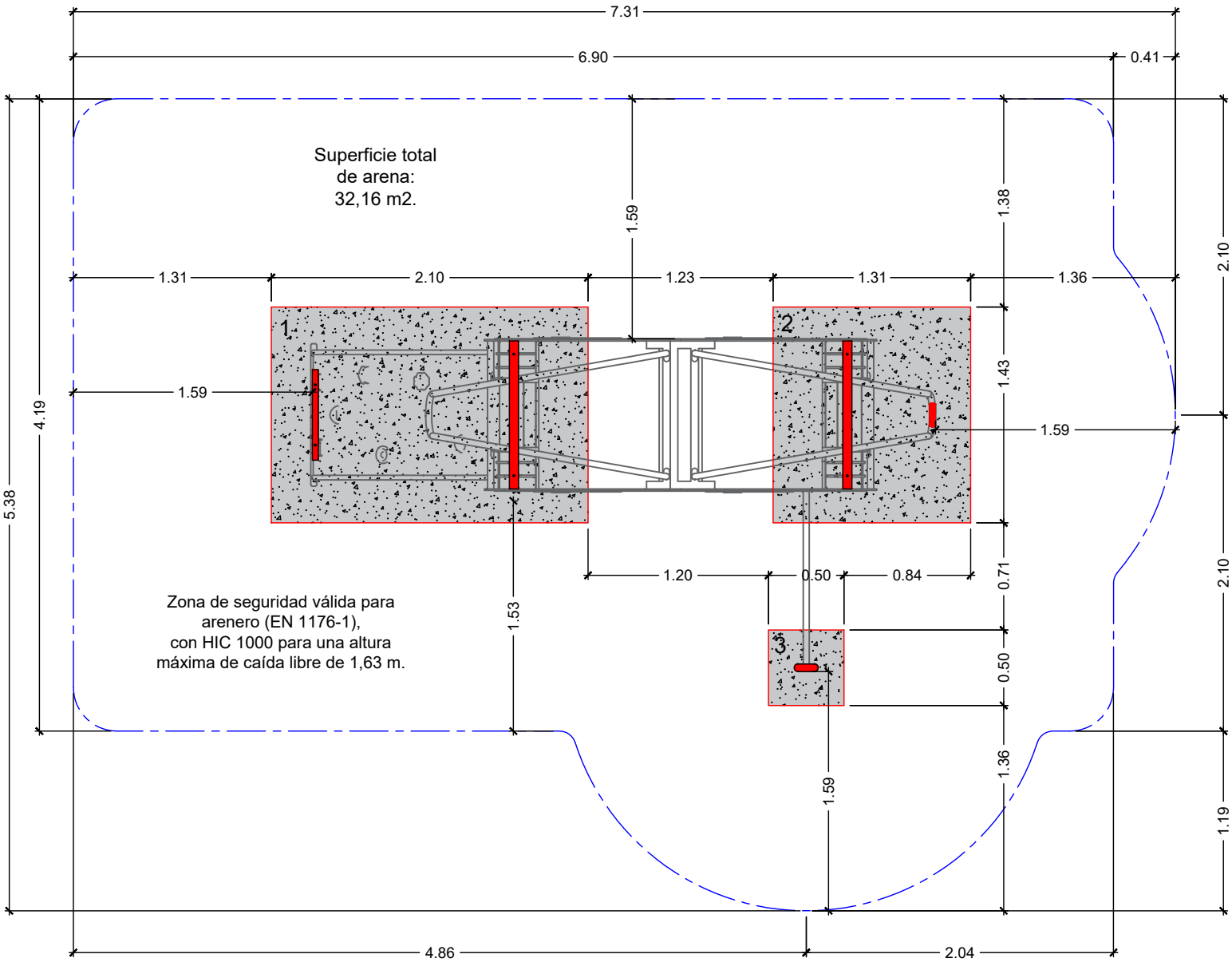

DETALLE CIMENTACIÓN

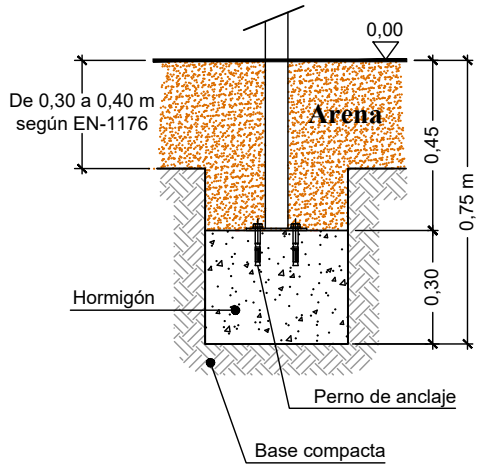

Cimentación válida con
material sin cohesión
(EN 1176-1).

Equipamientos para entorno urbano	MARIQUITA - Cimentación arenero		
	FECHA	PLANO Nº	ESCALA
	29-01-19	1	1/40
	CÓDIGO: 81221		

CAP0401A